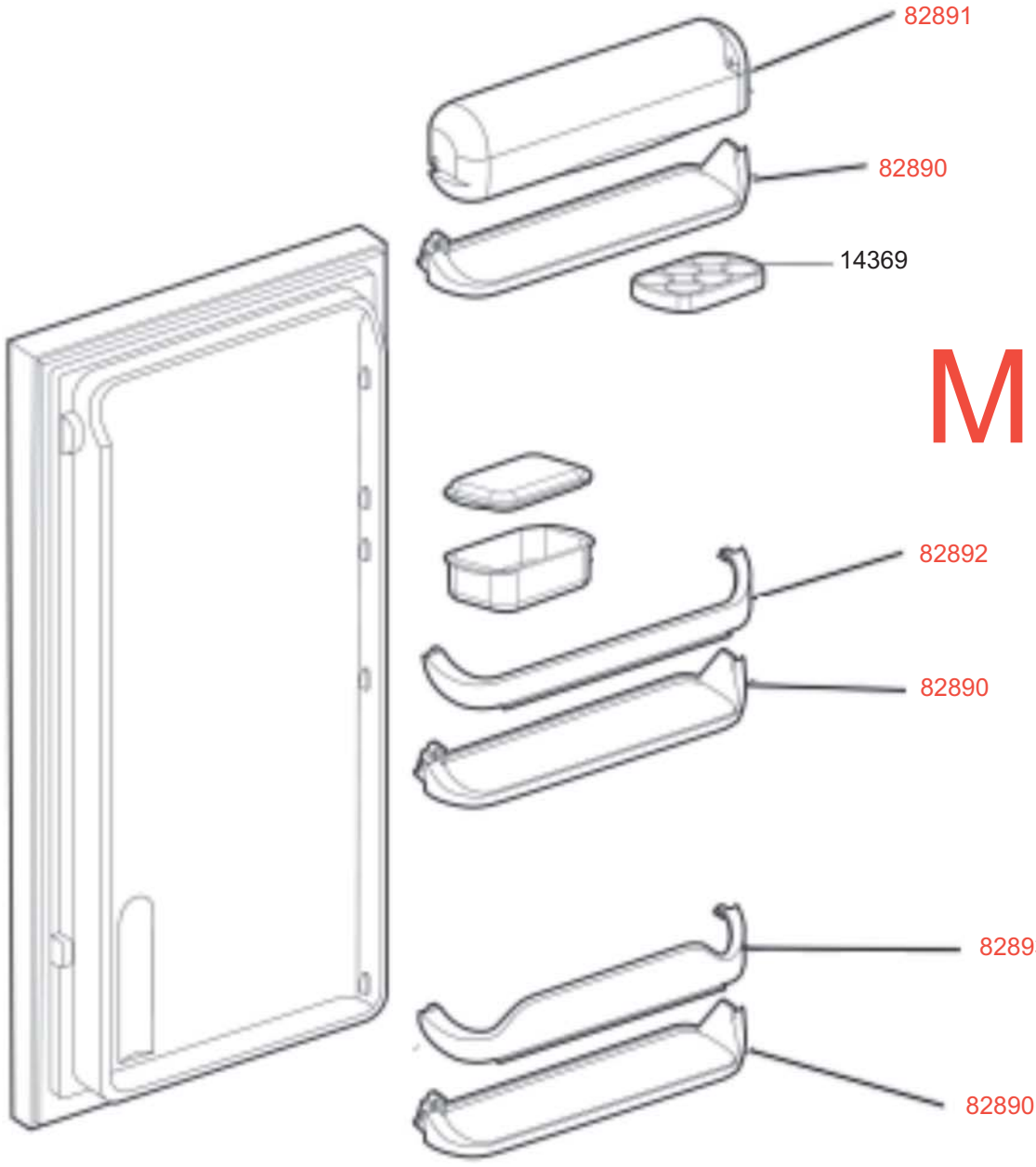
82891
82890
14369
M
82892
82890
82893
82890

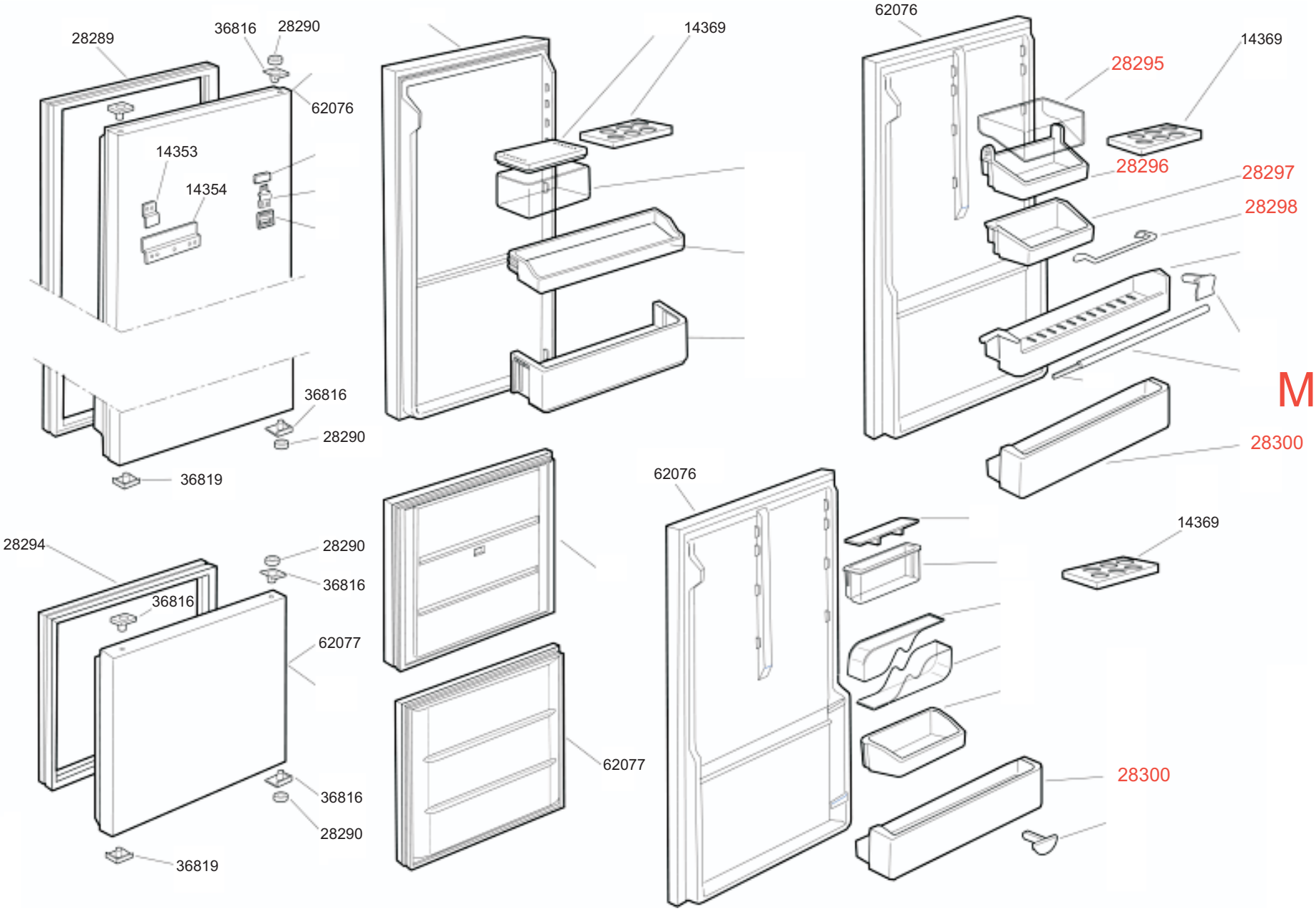
28289
36816
28290
62076
14353
14354
36816
28290
36819
14369
62076
28295
14369
28296
28297
28298
M
28300
28294
28290
36816
36816
62077
36816
28290
36819
62077
62076
14369
28300

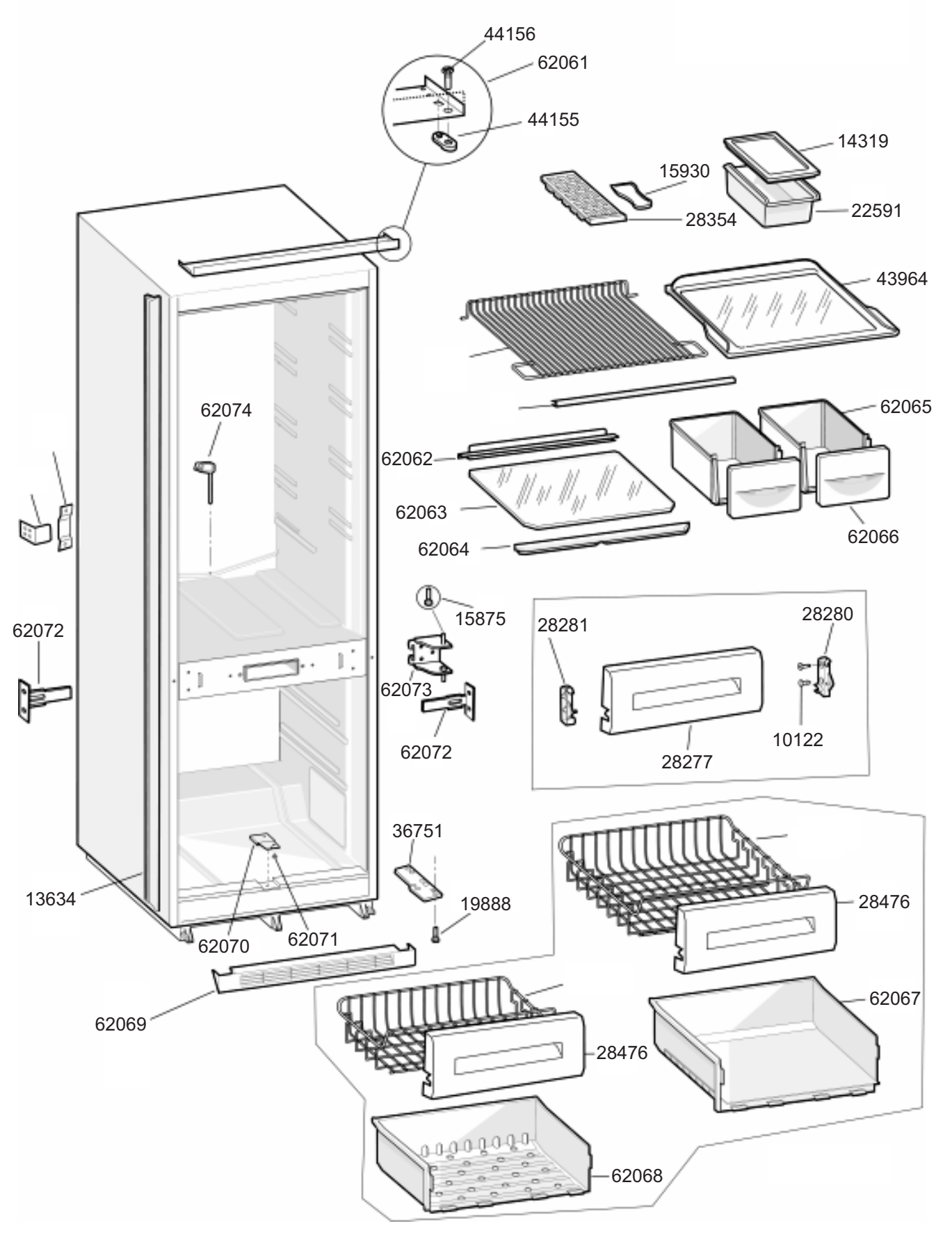
44156
62061
44155
14319
15930
22591
28354
43964
62074
62065
62062
62063
62066
62064
15875
28281
28280
62072
62073
62072
10122
28277
36751
13634
19888
28476
62070
62071
62069
62067
28476
62068

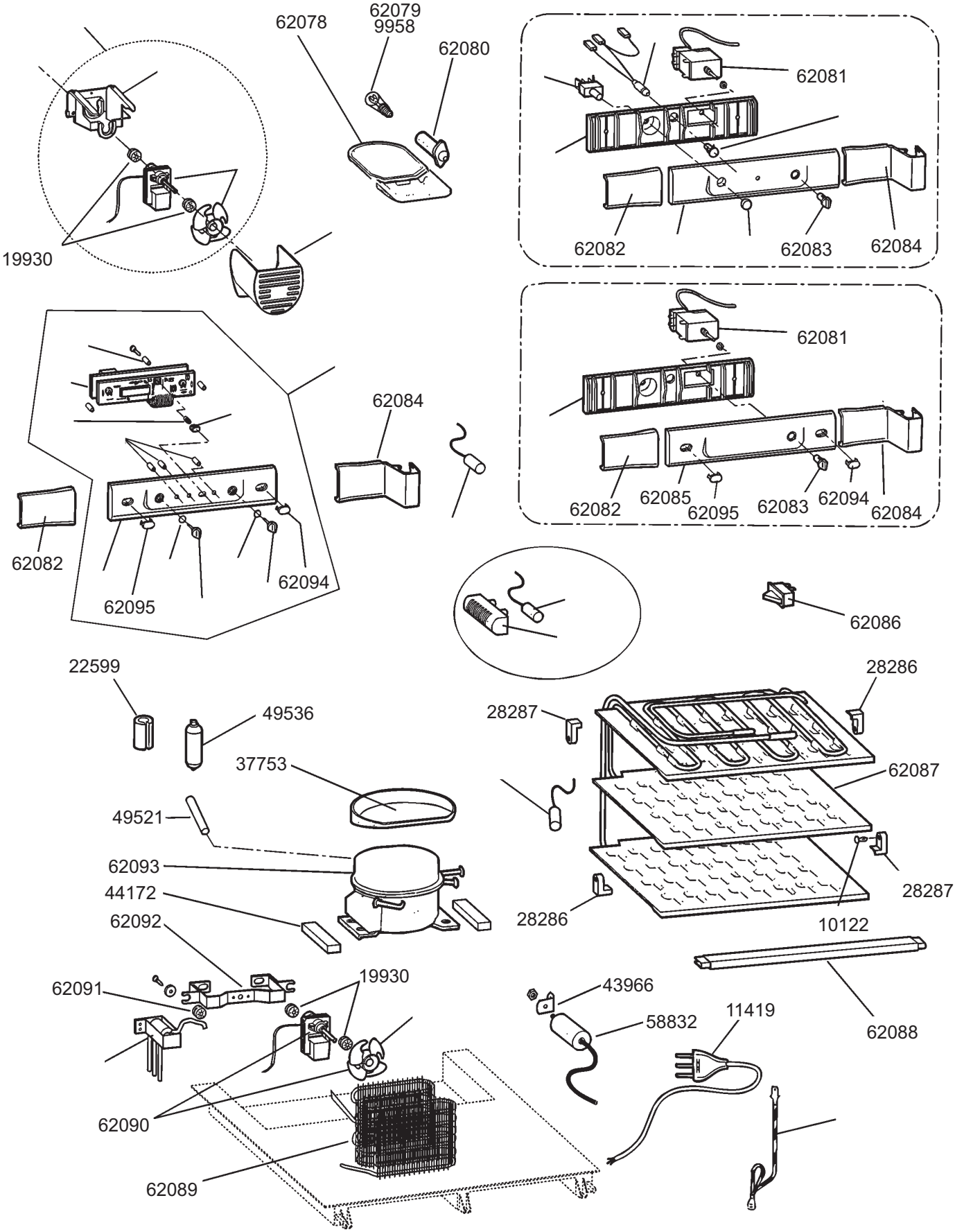
62078
62079
9958
62080
19930
62081
62082
62083
62084
62081
62082
62085
62095
62083
62094
62084
62084
62082
62095
62094
62086
22599
49536
28286
28287
37753
62087
49521
62093
44172
28287
28286
10122
62092
62088
62091
19930
43966
58832
11419
62090
62089